# 第 120 回　世田谷区民大会（後期・高校生）

（日　時）令和 8 年 11 月 23 日（月祝）午前 9 時（開場 8 時 30 分）
（会　場）世田谷区大蔵第二運動場体育館
（主　催）世田谷区バドミントン協会
（後　援）世田谷区、（公財）世田谷区スポーツ振興財団
（種　目）高校生男子・女子ダブルス戦
（競技・審判上の注意）

１．本大会は令和 8 年度（公財）日本バドミントン協会競技規則及び公認審判員規程等に準じ、 本大会の規定により行います。
２．本大会は、トーナメント戦で行います。
３．本大会は、1 ゲーム 15 点 2 ゲーム先取の 3 ゲームで行います。14 点オールになった場合は、その後最初に２点リードしたチームが勝者となります。20 点オールになった場合は、21 点目を得点したチームが勝者となります。なお、試合進行などによりポイント数などを変更する場合があります。
４．インターバルは、ファイナルゲーム前に限り１２０秒以内で認めます。
５．1 巡目の審判の担当校は、本部より指定します。タイムテーブルをご確認ください。
　2 巡目以降は、敗者の学校が主審、線審１（兼得点係）、線審２を行ってください。
６．1 巡目まではコート固定としますが、2 巡目以降は、流し込みにて実施します。原則として男子が１～３コート、女子が４～６コートを使用します。
７．試合進行により試合番号、タイムテーブル、コート等を変更する場合がありますので、場内放送にご注意ください。
８．大蔵第二運動場体育館は、狭小なためコーチ席を設置しません。
９．試合中の着衣は、原則として（公財）日本バドミントン協会審査合格品とします。
10. 監督やコーチ等によるアドバイスは、ファイナルゲーム前のインターバル時のみとします。１ゲームと２ゲームの間のアドバイスはできません。円滑な試合進行にご協力いただきますようお願い申し上げます。
11.　３位まで表彰します。（3 位決定戦は実施しません。）
12.　試合中や表彰式の写真や動画の撮影は禁止です。表彰式終了後の記念撮影は可能です。
13. 本日の大会結果は 3 位までのチームを世田谷区バドミントン協会の HP に掲載します。掲載を希望しないチームは、本部に申し出て下さい。

（体育館使用上の注意事項）

１. 体育館内フロアーでの飲食は禁止です。蓋付きの容器等での水分補給は可能です。なお、食事・休憩には 2 階の集会室をご利用ください。ロビーには他のお客様がいらっしゃるのでご注意ください。
２．貴重品、荷物等は盗難等に遭わないよう各自で責任をもって管理してください。
３．忘れ物に十分注意し、ゴミ等は各自でお持ち帰りください。
４．脱いだ靴は体育館入口前に置かないでください。各自お持ちいただくか、入口や更衣室内の下駄箱にいれてください。

第120回世田谷区民大会（後期・高校生）　　令和８年１１月２３日

| | １コート | ２コート | ３コート | ４コート | ５コート | ６コート |
|---|---|---|---|---|---|---|
| 9:30 | 男子-1 | 男子-2 | 男子-3 | 女子-1 | 女子-2 | 女子-3 |
| 9:55 | 男子-4 | 男子-5 | 男子-6 | 女子-4 | 女子-5 | 女子-6 |
| 10:20 | 男子-7 | 男子-8 | 男子-9 | 女子-7 | 女子-8 | 女子-9 |
| 10:45 | 男子-10 | 男子-11 | 男子-12 | 女子-10 | 女子-11 | 女子-12 |
| 11:10 | 男子-13 | 男子-14 | 男子-15 | 女子-13 | 女子-14 | 女子-15 |
| 11:35 | 男子-16 | 男子-17 | 男子-18 | 女子-16 | 女子-17 | 女子-18 |
| 12:00 | 男子-19 | 男子-20 | 男子-21 | 女子-19 | 女子-20 | 女子-21 |
| 12:25 | 男子-22 | 男子-23 | 男子-24 | 女子-22 | 女子-23 | 女子-24 |
| 12:50 | 男子-25 | 男子-26 | 男子-27 | 女子-25 | 女子-26 | 女子-27 |
| 13:15 | 男子-28 | 男子-29 | 男子-30 | 女子-28 | 女子-29 | 女子-30 |
| 13:40 | 男子-31 | 男子-32 | 男子-33 | 女子-31 | 女子-32 | 女子-33 |
| 14:05 | 男子-34 | 男子-35 | 男子-36 | 女子-34 | 女子-35 | 女子-36 |
| 14:30 | 男子-37 | 男子-38 | 男子-39 | 女子-37 | 女子-38 | 女子-39 |
| 14:55 | 男子-40 | 男子-41 | 男子-42 | 女子-40 | 女子-41 | 女子-42 |
| 15:20 | 男子-43 | 男子-44 | 男子-45 | 女子-43 | 女子-44 | 女子-45 |
| 15:45 | 男子-46 | 男子-47 | 男子-48 | 女子-46 | 女子-47 | |
| 16:10 | 男子-49 | 男子-50 | 男子-51 | 女子-48 | 女子-49 | |
| 16:35 | 男子-決勝 | | | 女子-決勝 | | |

※15点3ゲーム（延長あり）です。ただし、試合の進行状況によっては変更する場合があります。

１試合目審判担当校（主審・線審1（兼得点係）・線審2　計3名）

| | １コート | ２コート | ３コート | ４コート | ５コート | ６コート |
|---|---|---|---|---|---|---|
| 担当校 | 深沢 | 東京都市大付属 | 駒場東邦 | 田園調布学園 | 恵泉女学園 | 芦花 |

# 男子ダブルス

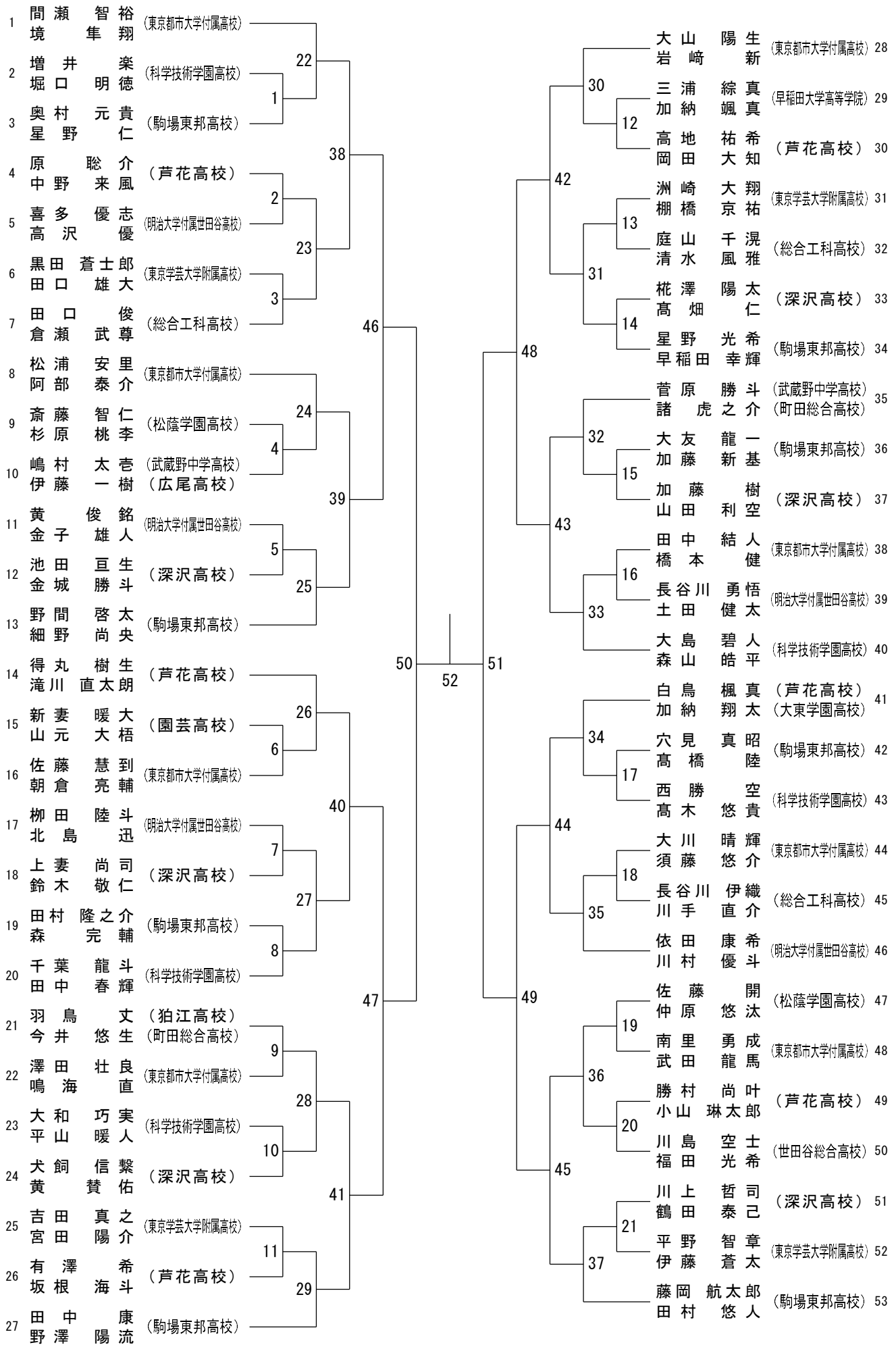
1 間瀬 智裕 境 隼翔 (東京都市大学付属高校)
2 増井 楽徳 堀口 明 (科学技術学園高校)
3 奥村 元貴 星野 仁 (駒場東邦高校)
4 原 聡介 中野 来風 (芦花高校)
5 喜多 優志 高沢 優 (明治大学付属世田谷高校)
6 黒田 蒼士郎 田口 雄大 (東京学芸大学附属高校)
7 田口 俊 倉瀬 武尊 (総合工科高校)
8 松浦 安里 阿部 泰介 (東京都市大学付属高校)
9 斎藤 智仁 杉原 桃李 (松蔭学園高校)
10 嶋村 太壱 伊藤 一樹 (武蔵野中学高校) (広尾高校)
11 黄 俊銘 金子 雄人 (明治大学付属世田谷高校)
12 池田 亘生 金城 勝斗 (深沢高校)
13 野間 啓太 細野 尚央 (駒場東邦高校)
14 得丸 樹生 滝川 直太朗 (芦花高校)
15 新妻 暖大 山元 大梧 (園芸高校)
16 佐藤 慧到 朝倉 亮輔 (東京都市大学付属高校)
17 柳田 陸斗 北島 迅 (明治大学付属世田谷高校)
18 上妻 尚司 鈴木 敬仁 (深沢高校)
19 田村 隆之介 森 完輔 (駒場東邦高校)
20 千葉 龍斗 田中 春輝 (科学技術学園高校)
21 羽鳥 丈 今井 悠生 (狛江高校) (町田総合高校)
22 澤田 壮良 鳴海 直 (東京都市大学付属高校)
23 大和 巧実 平山 暖人 (科学技術学園高校)
24 犬飼 信繋 黄 賛佑 (深沢高校)
25 吉田 真之 宮田 陽介 (東京学芸大学附属高校)
26 有澤 希 坂根 海斗 (芦花高校)
27 田中 康流 野澤 陽 (駒場東邦高校)
28 大山 陽生 岩崎 新 (東京都市大学付属高校)
29 三浦 綜真 加納 颯真 (早稲田大学高等学院)
30 高地 祐希 岡田 大知 (芦花高校)
31 洲崎 大翔 棚橋 京祐 (東京学芸大学附属高校)
32 庭山 千滉 清水 風雅 (総合工科高校)
33 椛澤 陽太 髙畑 仁 (深沢高校)
34 星野 光希 早稲田 幸輝 (駒場東邦高校)
35 菅原 勝斗 諸虎 之介 (武蔵野中学高校) (町田総合高校)
36 大友 龍一 加藤 新基 (駒場東邦高校)
37 加藤 樹 山田 利空 (深沢高校)
38 田中 結人 橋本 健 (東京都市大学付属高校)
39 長谷川 勇悟 土田 健太 (明治大学付属世田谷高校)
40 大島 碧人 森山 皓平 (科学技術学園高校)
41 白鳥 楓真 加納 翔太 (芦花高校) (大東学園高校)
42 穴見 真昭 髙橋 陸 (駒場東邦高校)
43 西勝 空 髙木 悠貴 (科学技術学園高校)
44 大川 晴輝 須藤 悠介 (東京都市大学付属高校)
45 長谷川 伊織 川手 直介 (総合工科高校)
46 依田 康希 川村 優斗 (明治大学付属世田谷高校)
47 佐藤 開 仲原 悠汰 (松蔭学園高校)
48 南里 勇成 武田 龍馬 (東京都市大学付属高校)
49 勝村 尚叶 小山 琳太郎 (芦花高校)
50 川島 空士 福田 光希 (世田谷総合高校)
51 川上 哲司 鶴田 泰己 (深沢高校)
52 平野 智章 伊藤 蒼太 (東京学芸大学附属高校)
53 藤岡 航太郎 田村 悠人 (駒場東邦高校)

# 女子ダブルス

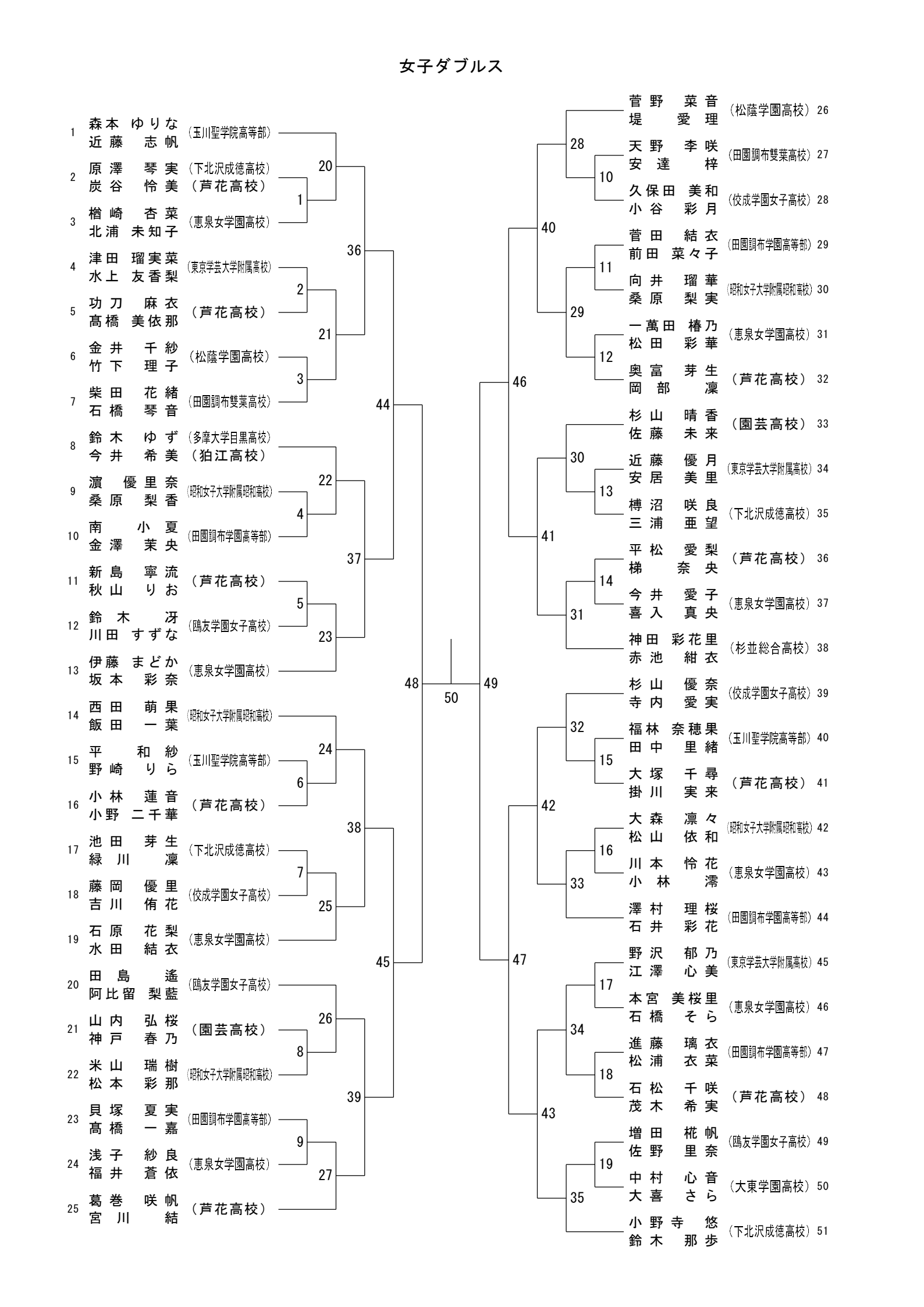
1 森本 ゆりな / 近藤 志帆 （玉川聖学院高等部）
2 原澤 琴実 / 炭谷 怜美 （下北沢成徳高校） （芦花高校）
3 楢崎 杏菜 / 北浦 未知子 （恵泉女学園高校）
4 津田 瑠実菜 / 水上 友香梨 （東京学芸大学附属高校）
5 功刀 麻衣 / 髙橋 美依那 （芦花高校）
6 金井 千紗 / 竹下 理子 （松蔭学園高校）
7 柴田 花緒 / 石橋 琴音 （田園調布雙葉高校）
8 鈴木 ゆず / 今井 希美 （多摩大学目黒高校） （狛江高校）
9 濵 優里奈 / 桑原 梨香 （昭和女子大学附属昭和高校）
10 南 小夏 / 金澤 茉央 （田園調布学園高等部）
11 新島 寧流 / 秋山 りお （芦花高校）
12 鈴木 冴 / 川田 すずな （鴎友学園女子高校）
13 伊藤 まどか / 坂本 彩奈 （恵泉女学園高校）
14 西田 萌果 / 飯田 一葉 （昭和女子大学附属昭和高校）
15 平 和紗 / 野崎 りら （玉川聖学院高等部）
16 小林 蓮音 / 小野 二千華 （芦花高校）
17 池田 芽生 / 緑川 凛 （下北沢成徳高校）
18 藤岡 優里 / 吉川 侑花 （佼成学園女子高校）
19 石原 花梨 / 水田 結衣 （恵泉女学園高校）
20 田島 遙 / 阿比留 梨藍 （鴎友学園女子高校）
21 山内 弘桜 / 神戸 春乃 （園芸高校）
22 米山 瑞樹 / 松本 彩那 （昭和女子大学附属昭和高校）
23 貝塚 夏実 / 髙橋 一嘉 （田園調布学園高等部）
24 浅子 紗良 / 福井 蒼依 （恵泉女学園高校）
25 葛巻 咲帆 / 宮川 結 （芦花高校）
菅野 菜音 / 堤 愛理 （松蔭学園高校） 26
天野 李咲 / 安達 梓 （田園調布雙葉高校） 27
久保田 美和 / 小谷 彩月 （佼成学園女子高校） 28
菅田 結衣 / 前田 菜々子 （田園調布学園高等部） 29
向井 瑠華 / 桑原 梨実 （昭和女子大学附属昭和高校） 30
一萬田 椿乃 / 松田 彩華 （恵泉女学園高校） 31
奥富 芽生 / 岡部 凛 （芦花高校） 32
杉山 晴香 / 佐藤 未来 （園芸高校） 33
近藤 優月 / 安居 美里 （東京学芸大学附属高校） 34
樽沼 咲良 / 三浦 亜望 （下北沢成徳高校） 35
平松 愛梨 / 梯 奈央 （芦花高校） 36
今井 愛子 / 喜入 真央 （恵泉女学園高校） 37
神田 彩花里 / 赤池 紺衣 （杉並総合高校） 38
杉山 優奈 / 寺内 愛実 （佼成学園女子高校） 39
福林 奈穂果 / 田中 里緒 （玉川聖学院高等部） 40
大塚 千尋 / 掛川 実来 （芦花高校） 41
大森 凛々 / 松山 依和 （昭和女子大学附属昭和高校） 42
川本 怜花 / 小林 澪 （恵泉女学園高校） 43
澤村 理桜 / 石井 彩花 （田園調布学園高等部） 44
野沢 郁乃 / 江澤 心美 （東京学芸大学附属高校） 45
本宮 美桜里 / 石橋 そら （恵泉女学園高校） 46
進藤 璃衣 / 松浦 衣菜 （田園調布学園高等部） 47
石松 千咲 / 茂木 希実 （芦花高校） 48
増田 椛帆 / 佐野 里奈 （鴎友学園女子高校） 49
中村 心音 / 大喜 さら （大東学園高校） 50
小野寺 悠 / 鈴木 那歩 （下北沢成徳高校） 51